Anzahl:	1 Stk.
Material:	S235
Oberfläche:	
Massstab:	1:7.5

geländerXpress.ch
Xpress-Zaun

Detail

Diese Zeichnung ist Eigentum der AMBOSS Metallbau AG. Sie darf ohne unsere Einwilligung weder kopiert, weitergeleitet, noch zur Ausführung benutzt werden

AMBOSS Metallbau AG
Industriestr. 1
6345 Neuheim
041 530 71 30
info@amboss-ag.ch

AMBOSS - AMBOSS Metallbau AG -
geländer press.ch

Projekt-Nr. Zeichnungs-Nr. Rev.:
17000 -

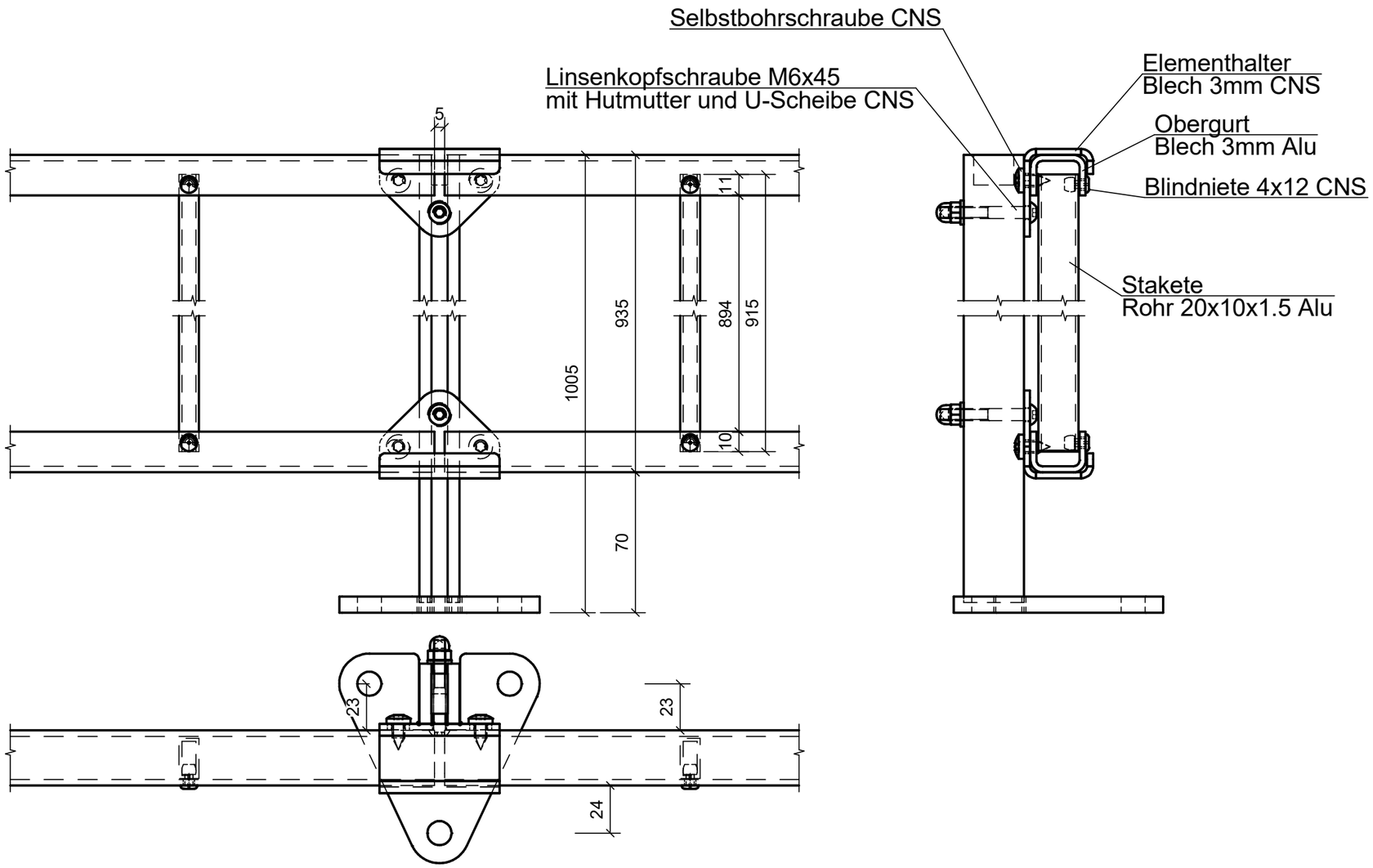

Pfosten Aufdübeln

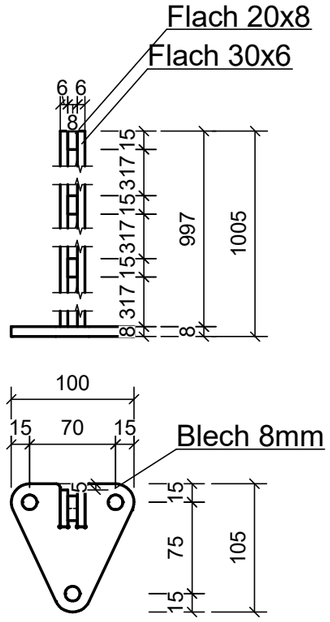

Pfosten Einbetonieren

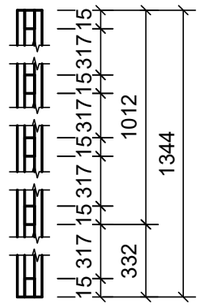
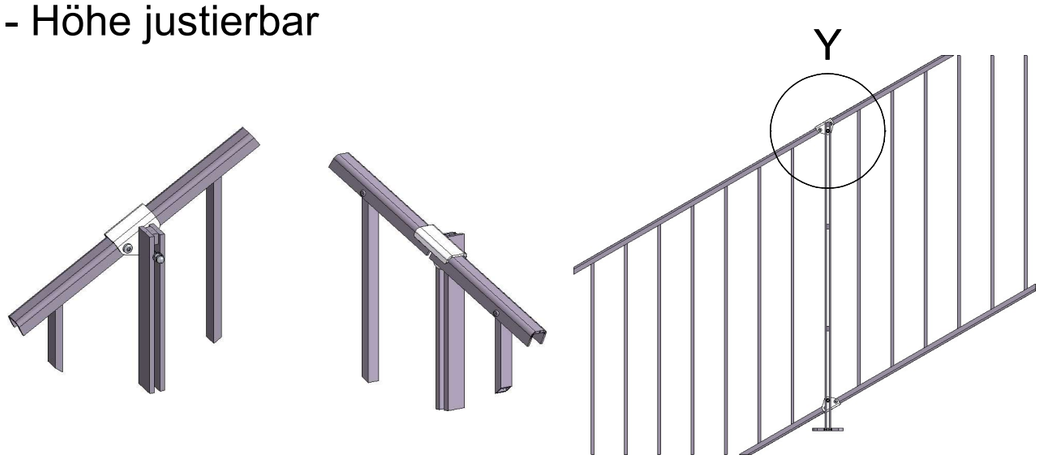
- Neigung stufenlos einstellbar
- Pfosten frei verschiebbar
- Höhe justierbar