Anzahl:	1 Stk.
Material:	S235/1.4301
Oberfläche:	
Massstab:	1:2.5/1:20/1:10

geländerXpress.ch
Übersicht Staketengeländer Flex

Detail

Diese Zeichnung ist Eigentum der AMBOSS Metallbau AG. Sie darf ohne unsere Einwilligung weder kopiert, weitergeleitet, noch zur Ausführung benutzt werden

AMBOSS Metallbau AG
Industriestr. 1
6345 Neuheim
041 530 71 30
info@amboss-ag.ch

AMBOSS - AMBOSS Metallbau AG -
geländer press.ch
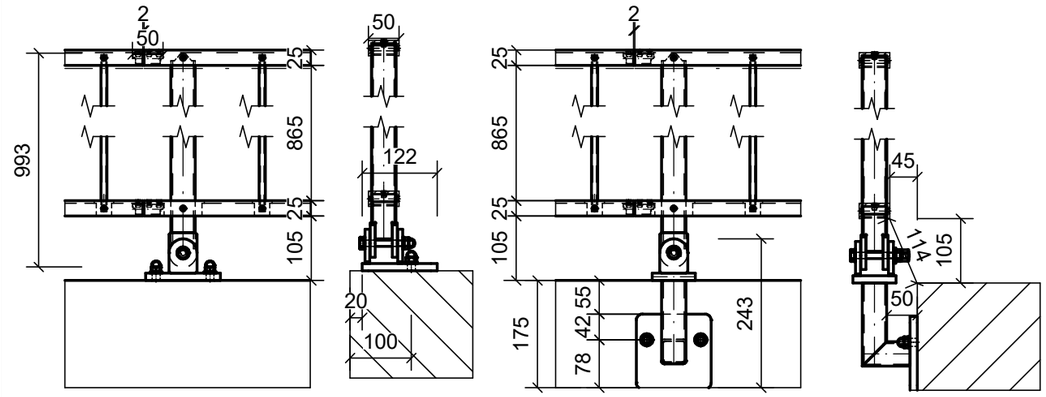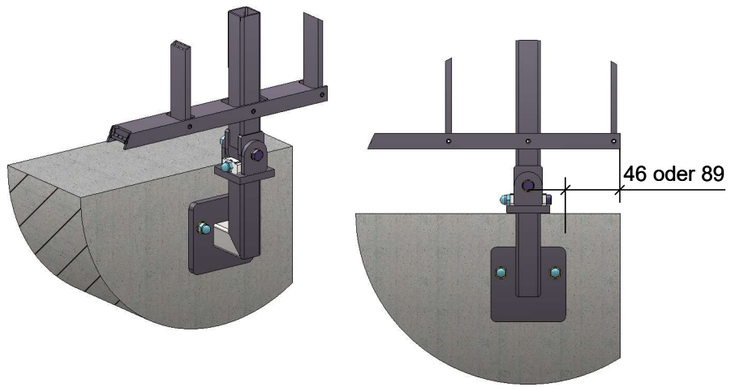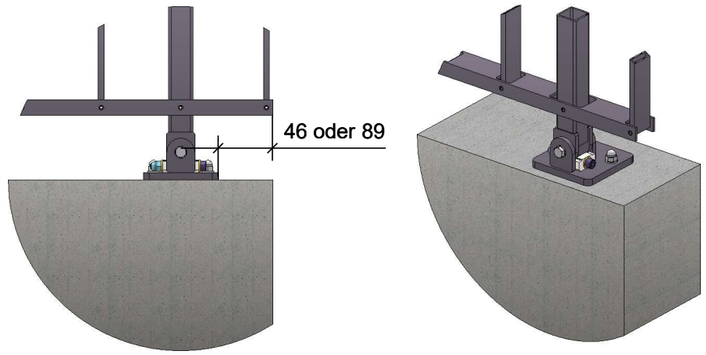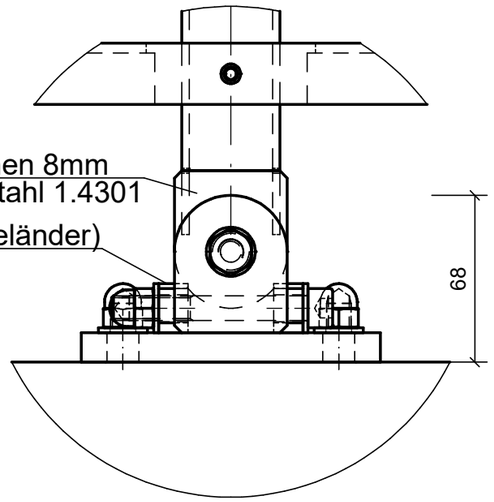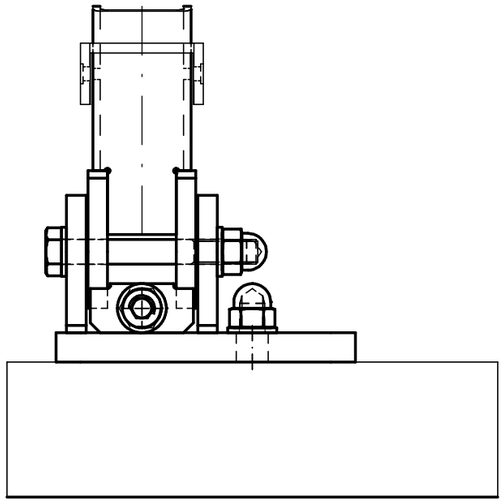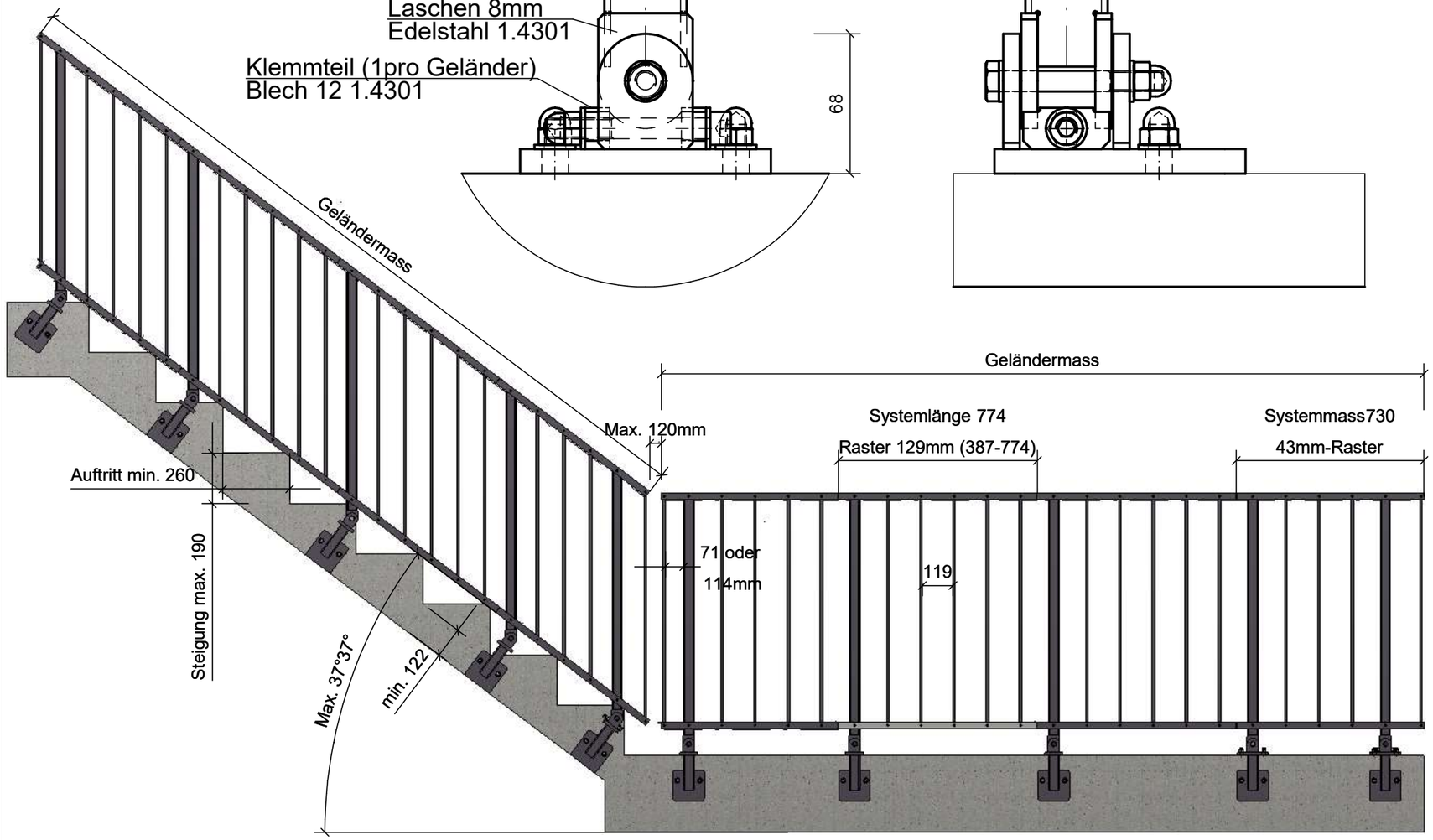
Projekt-Nr.	Zeichnungs-Nr.	Rev.:
	14000 - A01	R2