Anzahl:	1 Stk.
Material:	S235
Oberfläche:	Feuerverzinkt
Massstab:	1:5

geländerXpress.ch
Staketengeländer Classic
Systemzeichnung
Detail

Diese Zeichnung ist Eigentum der AMBOSS Metallbau AG. Sie darf ohne unsere Einwilligung weder kopiert, weitergeleitet, noch zur Ausführung benutzt werden

AMBOSS Metallbau AG
Industriestr. 1
6345 Neuheim
041 530 71 30
info@amboss-ag.ch

AMBOSS - AMBOSS Metallbau AG -
geländer press.ch

Projekt-Nr. Zeichnungs-Nr. Rev.:
11100 - A02 -R1

Oben

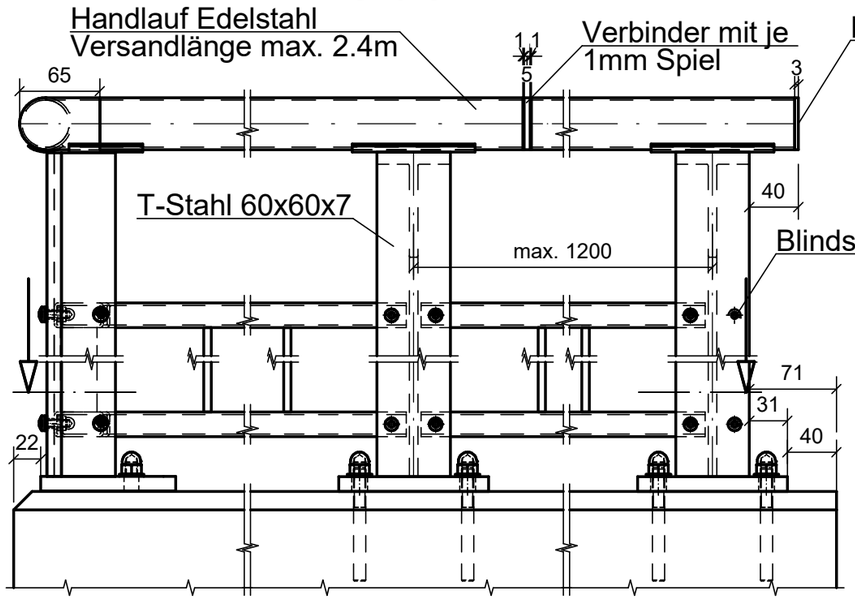

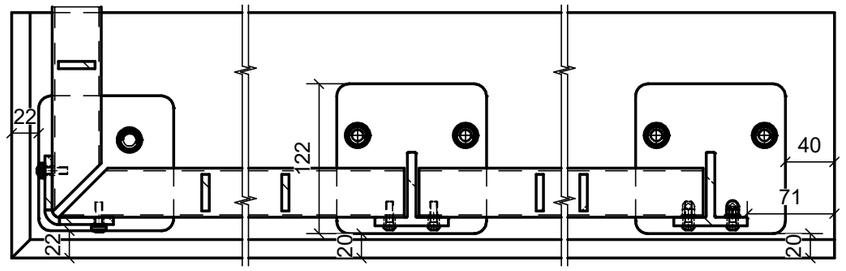

Ecke Seite

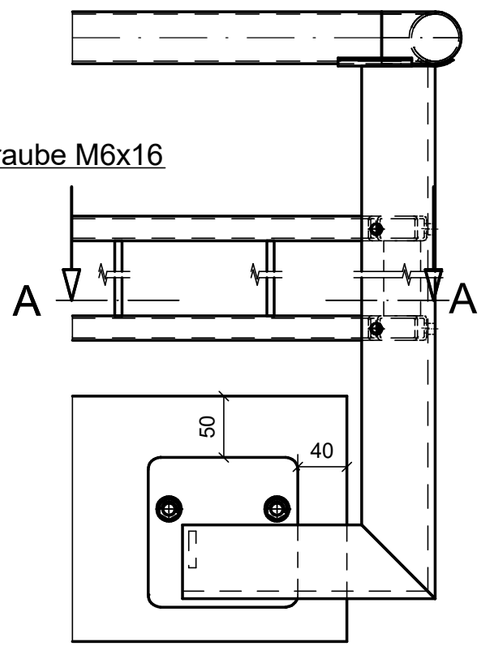

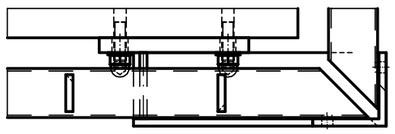

Seite

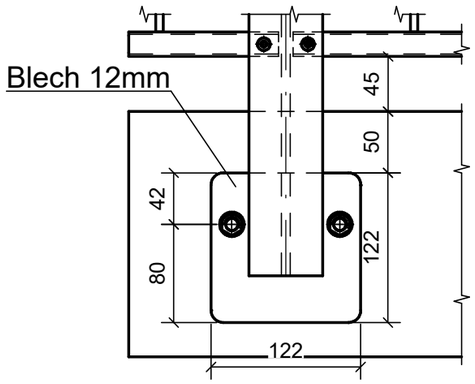

Holz

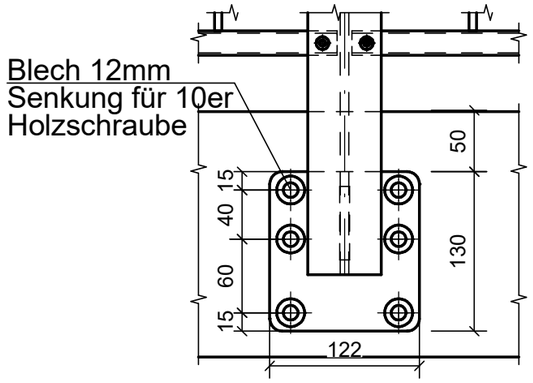

Oben

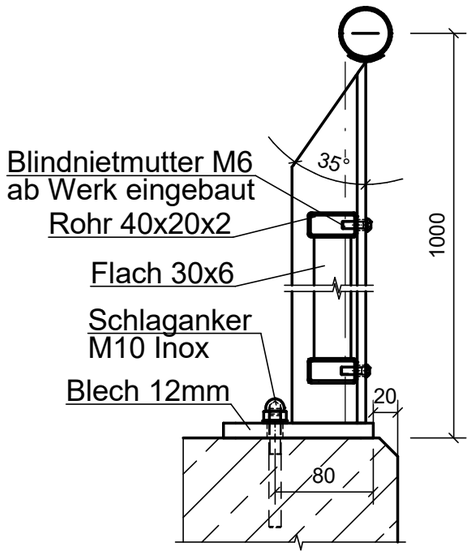

Seite

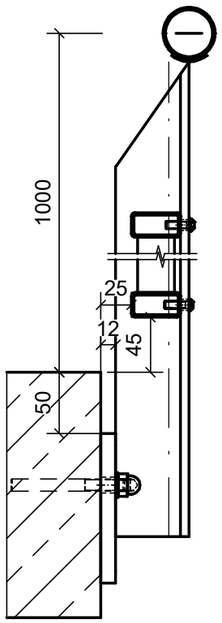

Seite Abstand

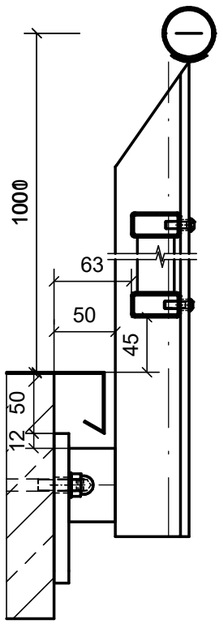

Holz

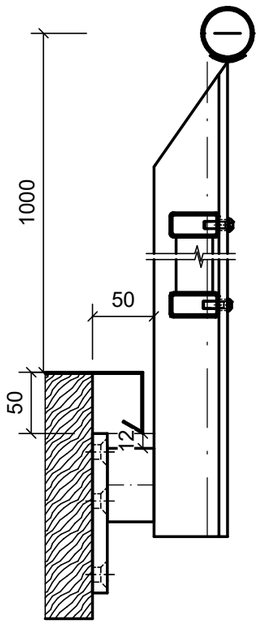

Seite
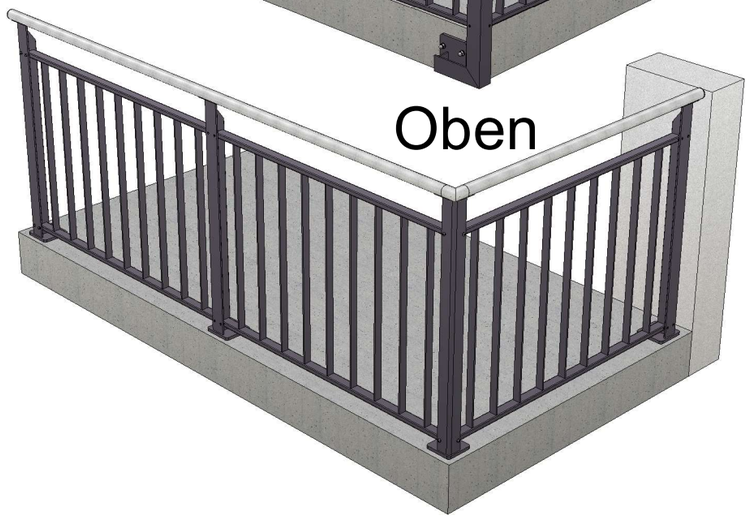
Oben